ROOKER®
For Security CCTV Lens

Vari-Focal 3MP Lens

TE2812IR

対応カメラ（センサーサイズ）
1/2.7 インチ, 2.8 インチ
1/2.9 インチ
1/3 インチ

4.3x

WIDE Wide Angle / TELE Telephoto Long Focal / IR Infrared Correction / DC DC Auto Iris / 3 mega For Megapixel Cameras
VARI Vari-Focal / ND ND Filter / 250 Long Cable / CS CS Mount / F1.4 Wide Aperture Ra

単位 :mm

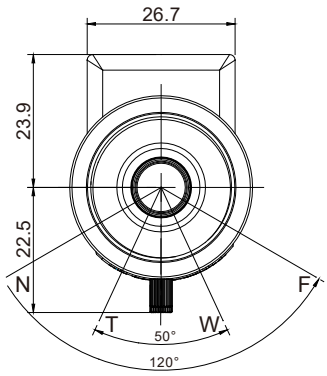

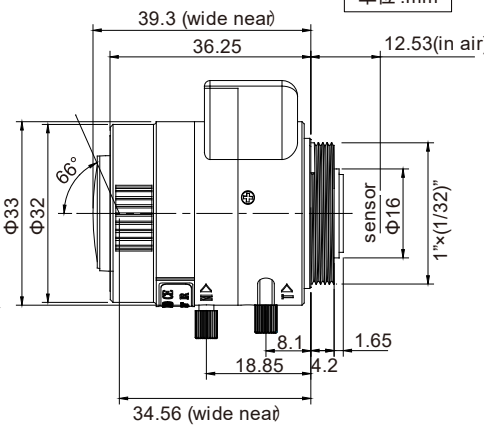

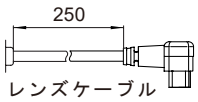

レンズケーブル

レンズコネクター配線図

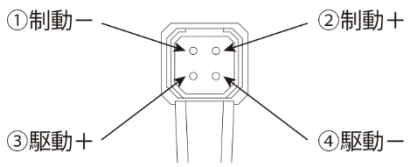

特徴

- ●CS マウント監視カメラに最適な 3 メガピクセル（300 万画素）対応レンズ
- ●センサーサイズは最大 1/2.7 インチをカバー
- ●焦点距離 2.8～12mm をカバーする光学 4.3 倍バリフォーカルレンズ
- ●フォーカスシフトを抑制する IR 対応レンズ搭載
- ●高感度カメラに対応する T360 の ND フィルタ搭載

■製品仕様

適合センサーサイズ(インチ)			1/2.7～1/3
焦点距離			2.8～12mm（4.3x）
解像度			300 万画素（中心部分）
絞り範囲			F1.4～T360（F360 相当）
操作方法	ズーム		手動
	フォーカス		手動
	アイリス		自動（DC 駆動方式）
画角	1/2.7”	WIDE	H:106.6° / V:56.2° / D:126.8°
		TELE	H:36.9° / V:20.7° / D:42.4°
	1/2.8“	WIDE	H:102.4° / V:54.2° / D:121.3°
		TELE	H:35.7° / V:20° / D:40.9°
	1/2.9“	WIDE	H:98.2° / V:52.3° / D:116°
		TELE	H:34.4° / V:19.3° / D:39.5°
	1/3”	WIDE	H:94.1° / V:50.3° / D:110.9°
		TELE	H:33.2° / V:18.6° / D:38.1°
フォーカス範囲			0.3m～∞
アイリスコイル抵抗			Driving Coil 190Ω(±10%/20℃), Damping Coil 560Ω(±10%/20℃)
駆動電圧/応答速度			クローズ→オープン: 3.5～5V, オープン→クローズ: <0.5V
マウント方式			CS
動作温度範囲			-20～60℃
重量			約 40g
備　　考			※カメラ電源が OFF の場合、レンズのアイリスは自動的にクローズになります。 ※望遠端(TELE)および広角端(WIDE)でフォーカスが合焦しない場合、カメラ側のバックフォーカスを調整してください。